Säulentische

hali

VIELSEITIG, VERNETZT, KOOPERATIV.

Zum gemeinsamen Gedankenaustausch, für Abstimmungen oder einfach zum Brainstorming. Säulentische bieten genügend Platz und Fußfreiheit für alle Gesprächspartner. Egal ob für kleine oder große Meetings.

Holz aus nachhaltig bewirtschafteten Wäldern

Große Auswahl an Farben und Materialien

Schnelle Produktion innerhalb von 15 Tagen

Kurze Lieferzeit inkl. Montage vor Ort möglich

Optimale Tischhöhe
Sitzen oder Stehen? Bei allen höhenverstellbaren Tischen lässt sich die Höhe flexibel mittels Fußpedal oder Tastenelement einstellen. Durch die Gasdruckfeder braucht es weder Kraft noch Strom.

Fußpedal
Beim Flex Talk, Bistrotisch und Quadrattisch wird die gewünschte Tischhöhe einfach mittels Fußpedal in der Tischsäule eingestellt.

Alles im Griff
Die Einstellung der Tischhöhe erfolgt beim Lift Talk und Lift Table bequem über ein Tastenelement an der Tischplatte.

Voll agil
Wer seinen Tisch schnell von A nach B schieben will, ist mit dem Flex Talk und Lift Talk bestens bedient. Die großen Rollen machen das Verschieben zum Kinderspiel.

HÖHEN-VERSTELLBAR

Säulentische VARIANTEN	**Flex Talk**	**Lift Talk**	**Lift Table**
		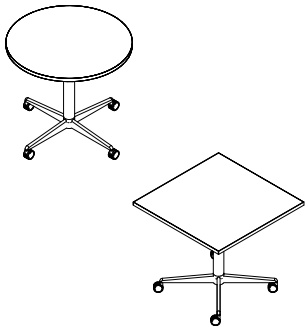	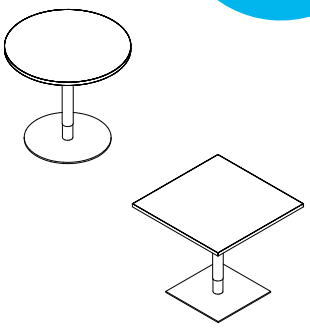
Gestell	runde Tischsäule mit Rollen	runde Tischsäule mit Rollen	runde Tischsäule mit runder bzw. quadratischer Bodenplatte
Runde Tischplatte Ø	800 - 1000 mm	800 mm	800 mm
Quadratische Tischplatte: B x T	800 mm	800 mm	800 mm
Höhenverstellbar mittels Gasdruckfeder	Verstellbereich: • Variante 1: 680 - 1095 mm • Variante 2: 735 - 1150 mm • mit Fußpedal an der Tischsäule	Verstellbereich: • 710 - 1125 mm • mit Tastenelement an der Tischplatte	Verstellbereich: • 638 - 1098 mm • mit Tastenelement an der Tischplatte
Rollen	ja	ja	nein

Diese Produkte passen zusammen

Einfach zu finden auf www.hali.at

Barhocker Dauphin Fiore

Besucherstuhl Brune Limun

Bully

Höheneinstellbar und variantenreich

Die Tischplatten gibt es in 3 Varianten: 13 mm Compactplatte oder 19 mm bzw. 25 mm Feinspanplatte. Der Rund- und Bistrotisch sind zusätzlich mit einer Glastischplatte (Sicherheitsglas ESG) erhältlich.

Die optimale Tischhöhe kann bei den höheneinstellbaren Tischen mittels Inbusschraube eingerichtet werden. Die Tischsäulen sind in den hali Kollektionsfarben erhältlich. Der Durchmesser des Tischfußes und der Bodenplatte richtet sich nach der Größe der Tischplatte.

Säulentische VARIANTEN	**Rundtisch**	**Bistrotisch**	**Quadrattisch**
	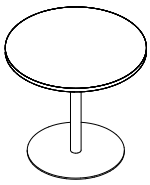	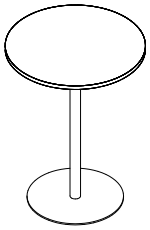	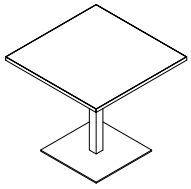
Gestell	runde Tischsäule und Bodenplatte	runde Tischsäule und Bodenplatte	quadratische Tischsäule und Bodenplatte
Runde Tischplatte Ø	800 - 1000 mm	800 - 1000 mm	-
Quadratische Tischplatte: B x T	-	-	600 - 900 mm
Fixe Höhe	740 mm	1060 mm	740 oder 1060 mm
Höheneinstellbar mittels Inbusschraube	680 - 820 mm	nein	700 - 780 mm
Höhenverstellbar mittels Gasdruckfeder	nein	Verstellbereich: • 680 - 1090 mm • mit Fußpedal an der Tischsäule	Verstellbereich: • 695 - 1105 mm • mit Fußpedal an der Tischsäule

Säulentische double	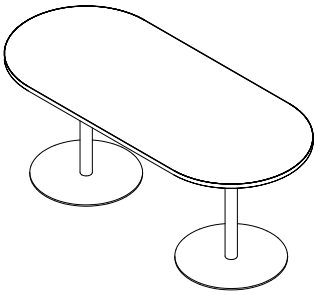
Gestell	zwei runde Tischsäulen und Bodenplatten
Breite	1600 - 2400 mm*
Tiefe	800 - 1100 mm*
Fixe Höhe	740 mm
Höheneinstellbar mittels Inbusschraube	680 - 820 mm

Varianten Tischplatte
Die Säulentische double sind in 7 verschiedenen Plattenformen erhältlich. Von rund über oval bis eckig gibt es für jedes Meeting die perfekte Form.

Vielseitigkeit
Ob für Meetings, Workshops oder in Cafeterias - die Säulentische double eignen sich perfekt für Alles, wo mehrere Personen an einem Tisch zusammen kommen.

*Die genauen Maße sind von der jeweiligen Plattenform abhängig.